ANSCHLUSSPLAN LDS-A62G-CP

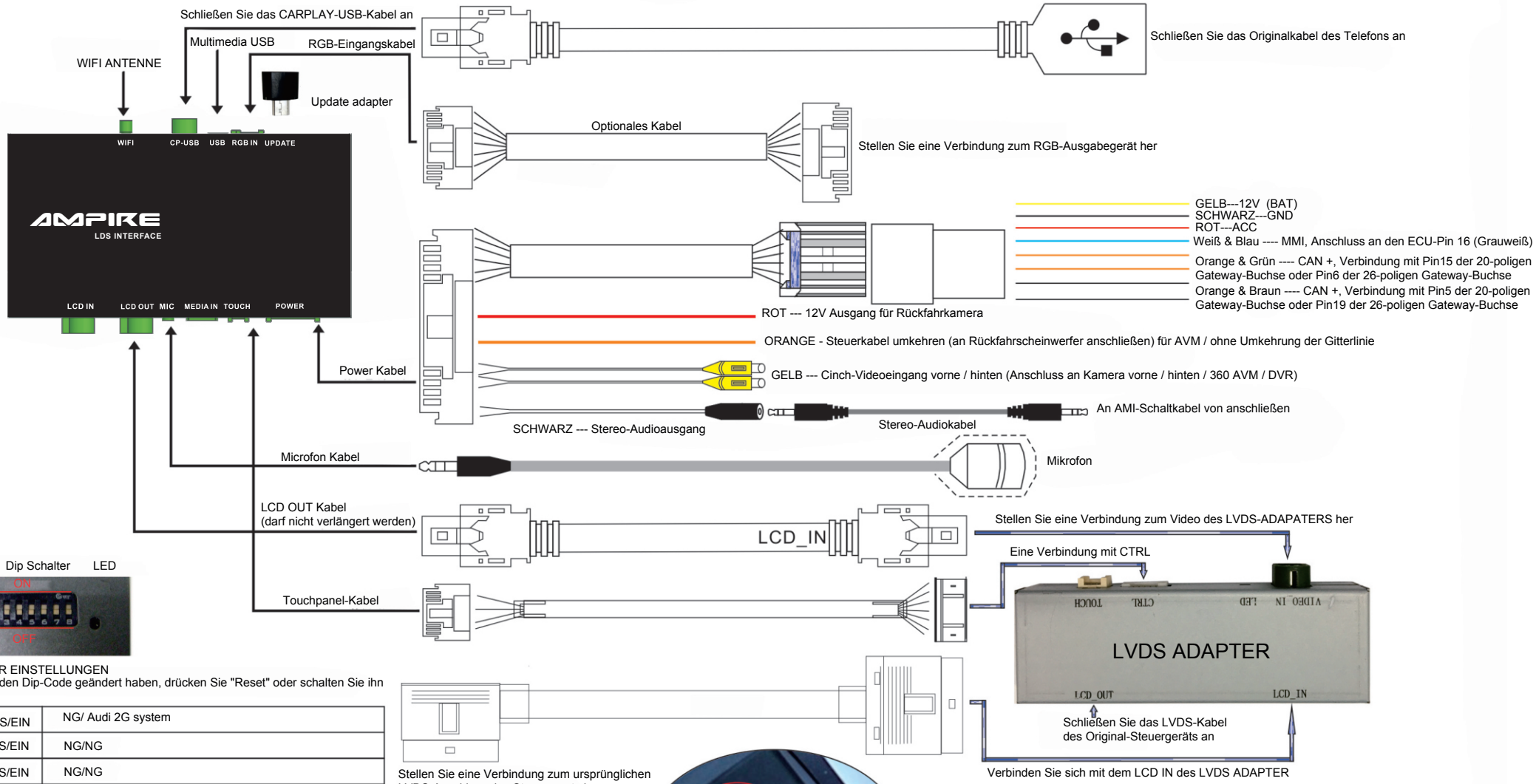

DIP SCHALTER EINSTELLUNGEN
(Nachdem Sie den Dip-Code geändert haben, drücken Sie "Reset" oder schalten Sie ihn erneut ein.)

PIN 1,7	AUS/EIN	NG/ Audi 2G system
PIN 2	AUS/EIN	NG/NG
PIN 3	AUS/EIN	NG/NG
PIN 4	AUS/EIN	Gitterlinie umkehren / 360-Panorama aktivieren
PIN 5	AUS/EIN	NG/NG
PIN 6	AUS/EIN	CVBS-Eingang / RGB-Eingang der Rückfahrkamera
PIN 8	AUS/EIN	Aftermarket Rückansicht CAM / Original Rückansicht CAM

BEMERKUNG: Bitte bleiben Sie in der AUX-Schnittstelle, wenn Sie die CarPlay-Schnittstelle wechseln

1) Halten Sie die Taste "NAV" gedrückt, um das MENÜ zu wechseln. Drücken Sie erneut die Taste "NAV", und verlassen Sie das Schaltermenü.
2) Drücken Sie kurz die Taste "Info", um "Siri" zu öffnen.
3) Knopf zur Steuerung von oben / unten / rechts / links / ok.